【ESS-E1シリーズ】
配線タイプ
＜(⑪-V2H) II -A-3-V2H＞

二次送り配線(Ⅱ)
全負荷対応型(A)
外付け太陽光あり
[停電時連系運転しない(3)]

Ver.1.2

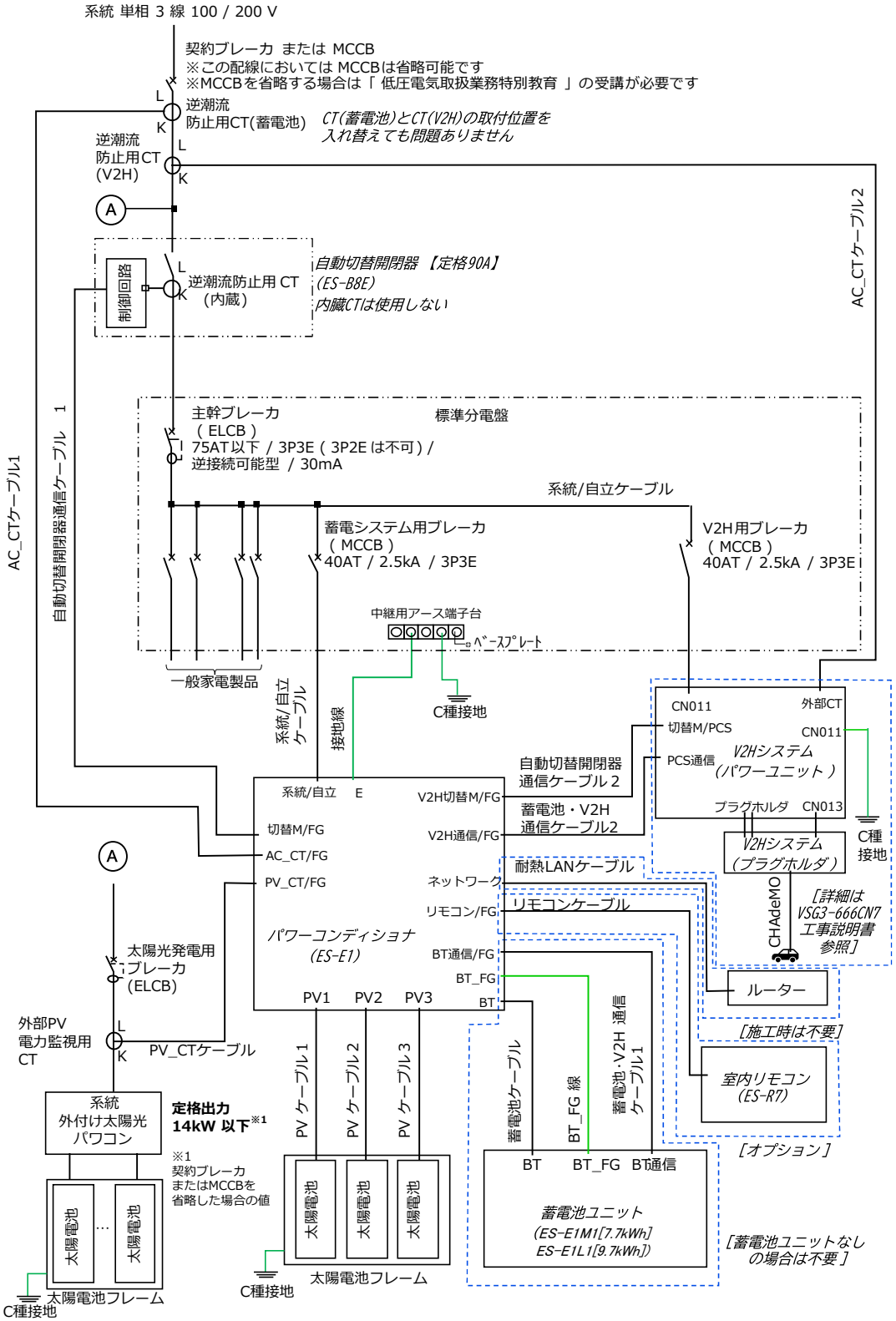

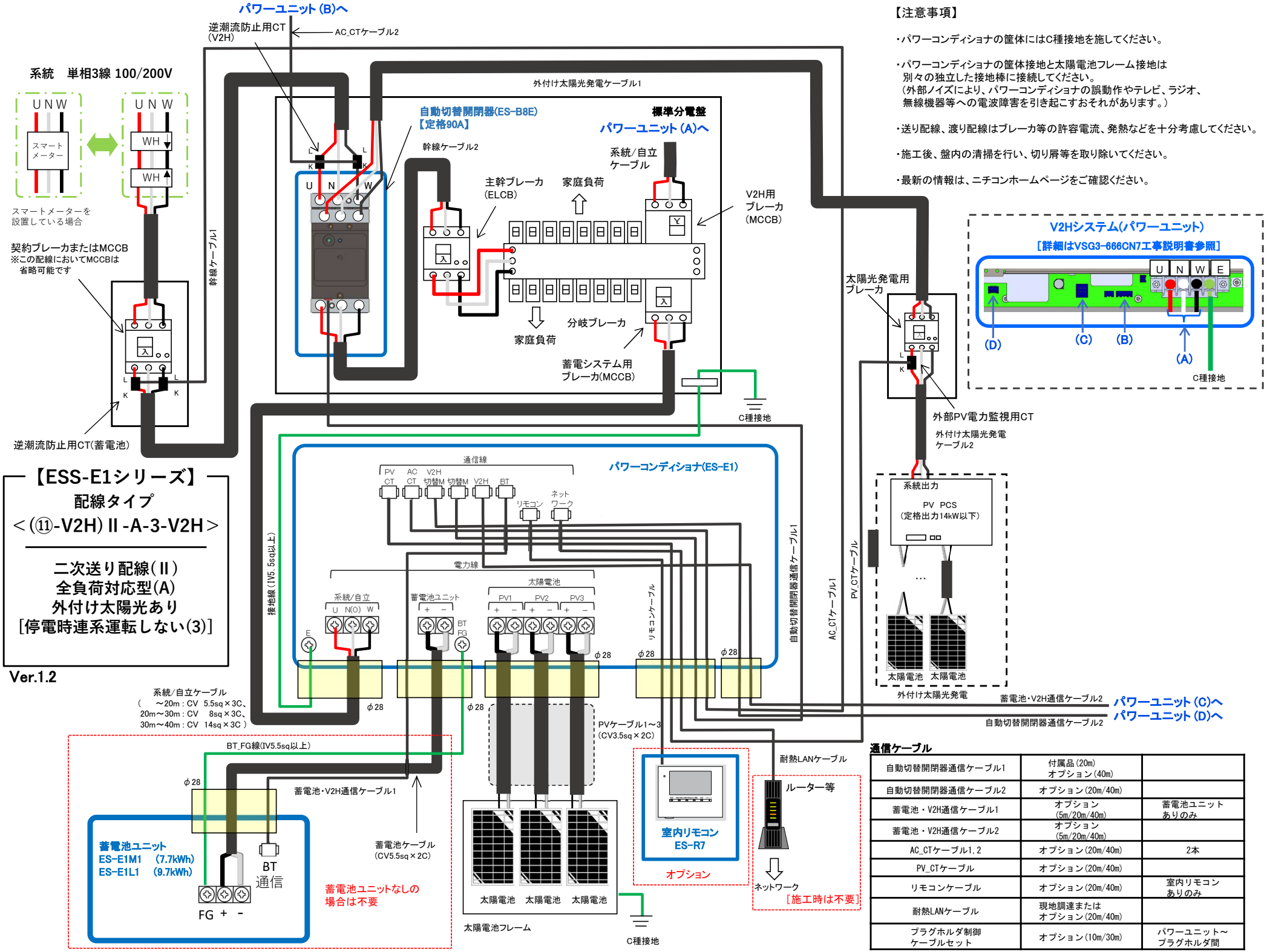

【注意事項】

・パワーコンディショナの筐体にはC種接地を施してください。

・パワーコンディショナの筐体接地と太陽電池フレーム接地は
別々の独立した接地棒に接続してください。
(外部ノイズにより、パワーコンディショナの誤動作やテレビ、ラジオ、
無線機器等への電波障害を引き起こすおそれがあります。)

・送り配線、渡り配線はブレーカ等の許容電流、発熱などを十分考慮してください。

・施工後、盤内の清掃を行い、切り屑等を取り除いてください。

・最新の情報は、ニチコンホームページをご確認ください。

通信ケーブル

自動切替開閉器通信ケーブル1	付属品(20m) オプション(40m)	
自動切替開閉器通信ケーブル2	オプション(20m/40m)	
蓄電池・V2H通信ケーブル1	オプション (5m/20m/40m)	蓄電池ユニット ありのみ
蓄電池・V2H通信ケーブル2	オプション (5m/20m/40m)	
AC_CTケーブル1, 2	オプション(20m/40m)	2本
PV_CTケーブル	オプション(20m/40m)	
リモコンケーブル	オプション(20m/40m)	室内リモコン ありのみ
耐熱LANケーブル	現地調達または オプション(20m/40m)	
プラグホルダ制御 ケーブルセット	オプション(10m/30m)	パワーユニット～ プラグホルダ間