【ESS-E1シリーズ】
配線タイプ
＜⑬Ⅱ-B-2＞

二次送り配線(Ⅱ)
特定負荷対応型(B)
外付け太陽光あり
[停電時連系運転する(2)]

Ver.1.2

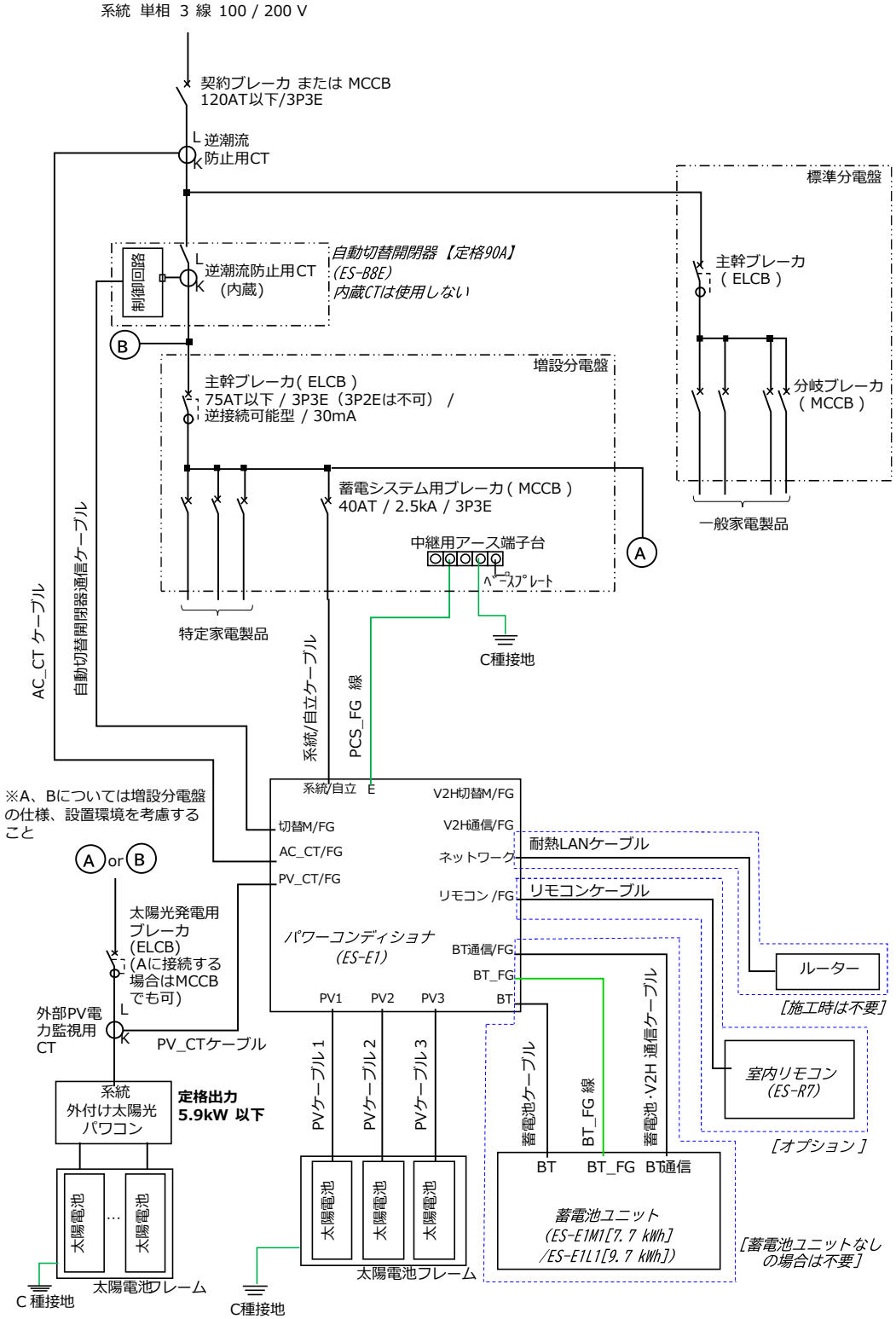

【注意事項】

・パワーコンディショナの筐体にはC種接地を施してください。

・パワーコンディショナの筐体接地と太陽電池フレーム接地は
別々の独立した接地棒に接続してください。
（外部ノイズにより、パワーコンディショナの誤動作やテレビ、ラジオ、
無線機器等への電波障害を引き起こすおそれがあります。）

・送り配線、渡り配線はブレーカ等の許容電流、発熱などを十分考慮してください。

・施工後、盤内の清掃を行い、切り屑等を取り除いてください。

・最新の情報は、ニチコンホームページをご確認ください。

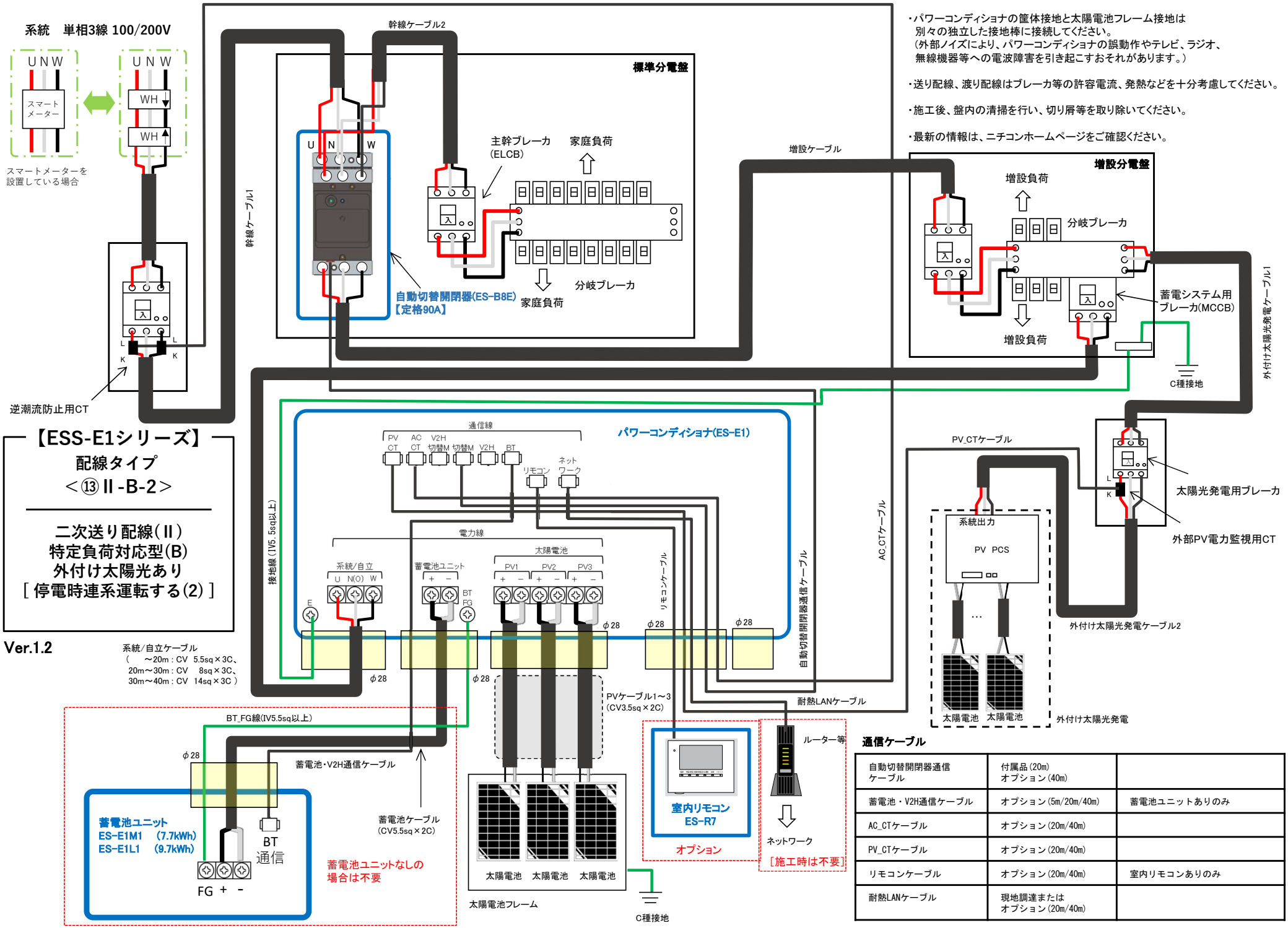

通信ケーブル

自動切替開閉器通信ケーブル	付属品(20m) オプション(40m)	
蓄電池・V2H通信ケーブル	オプション(5m/20m/40m)	蓄電池ユニットありのみ
AC_CTケーブル	オプション(20m/40m)	
PV_CTケーブル	オプション(20m/40m)	
リモコンケーブル	オプション(20m/40m)	室内リモコンありのみ
耐熱LANケーブル	現地調達または オプション(20m/40m)	