【ESS-U2L2】 標準配線（押上げ無/押上げ有）－ ニチコンオプション分電盤利用しない

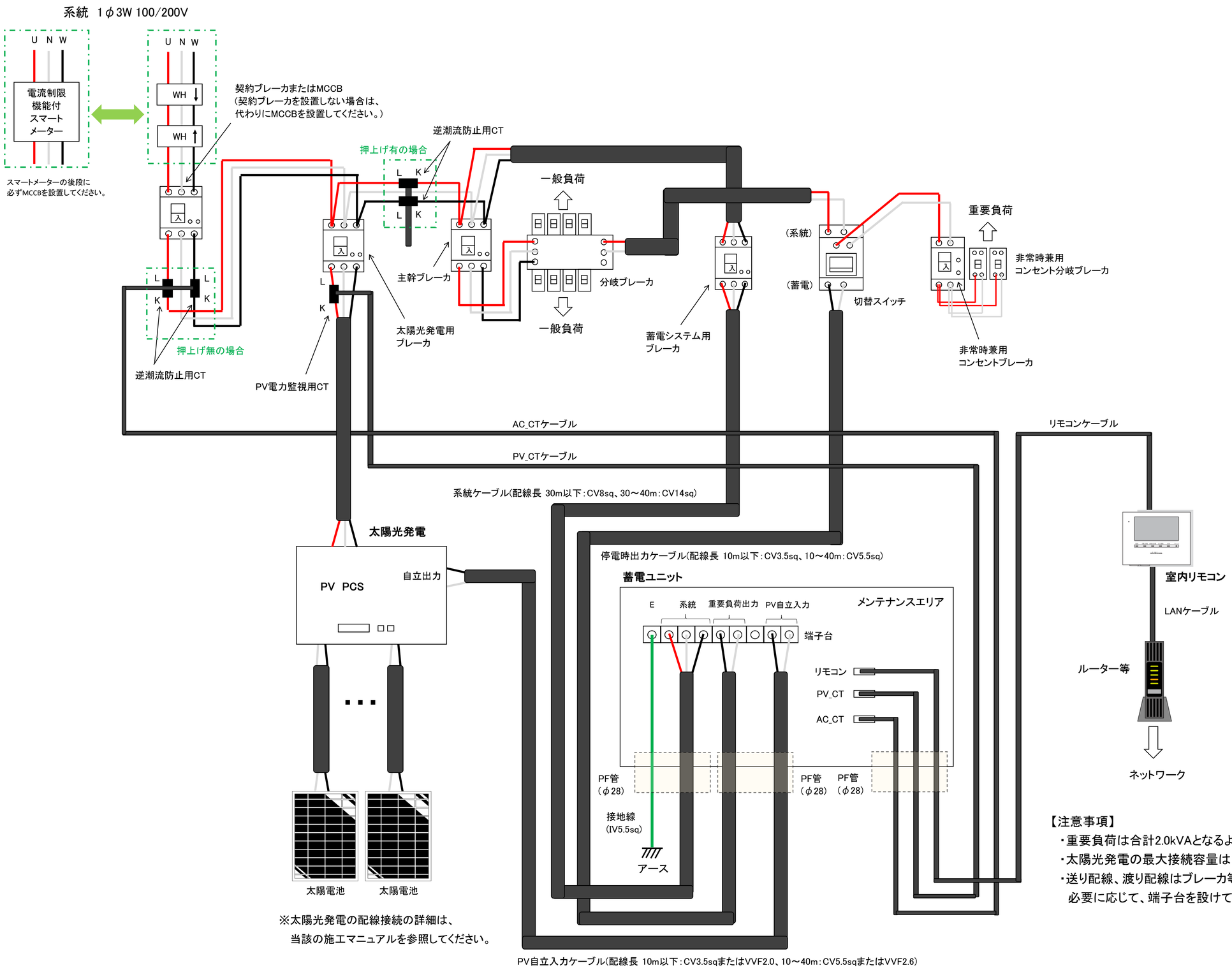

※太陽光発電の配線接続の詳細は、
当該の施工マニュアルを参照してください。

【注意事項】
・重要負荷は合計2.0kVAとなるような家電製品としてください。
・太陽光発電の最大接続容量は14kWです。
・送り配線、渡り配線はブレーカ等の許容電流、発熱等を十分考慮してください。
　必要に応じて、端子台を設けてください。

U2L2_a12