【ESS-U5シリーズ】
配線タイプ
＜⑬II-A-3＞

二次送り配線(II)
全負荷対応型(A)
外付け太陽光あり(3)
[停電時連系運転しない]

Ver.1.0

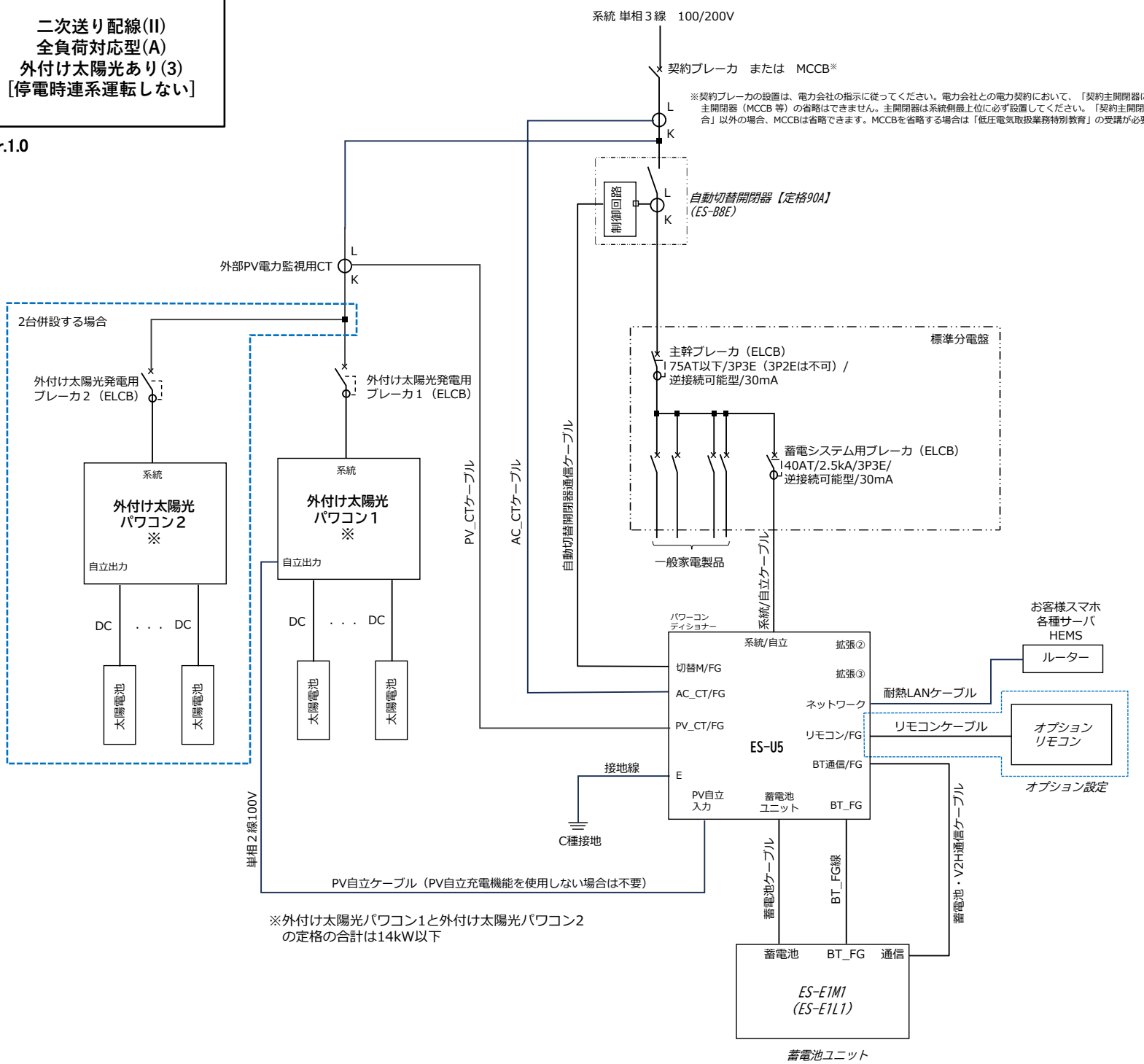

※外付け太陽光パワコン1と外付け太陽光パワコン2
の定格の合計は14kW以下

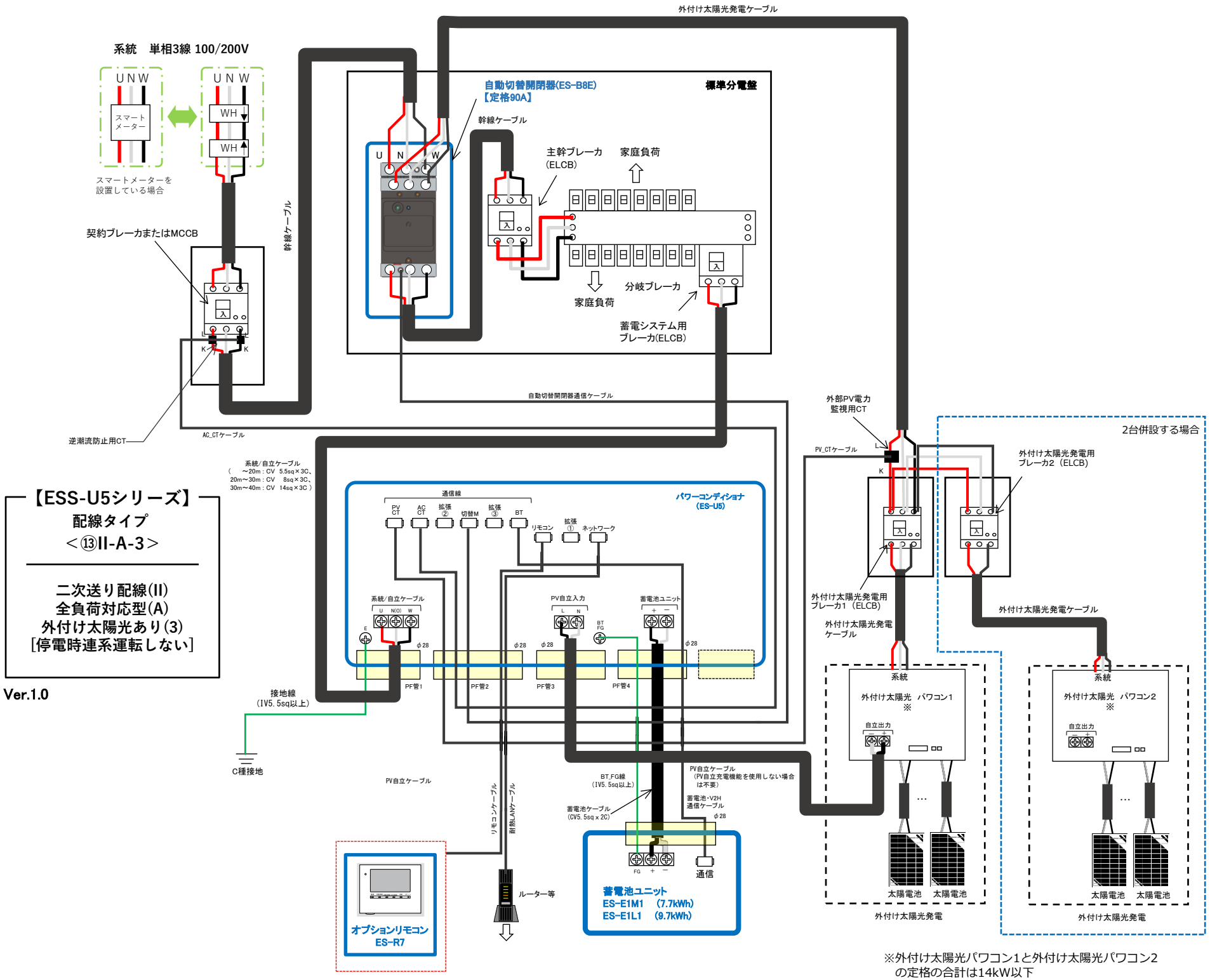

※外付け太陽光パワコン1と外付け太陽光パワコン2の定格の合計は14kW以下