アルミニウム電解コンデンサ品番コード体系表 ※1

1	2 3	4 5	6 7 8	9	10 11	12	13 14
品種	シリーズ名	定格電圧	定格静電容量	容量許容差	形状	サイズコード	

品種一覧表のシリーズ名を入れてください。

各シリーズ別サイズコードをご参照ください。

導電性高分子品（CA32,04形）	P
FPCAP（CA32,04形）	R
ハイブリッド品	G
一般電解チップおよびラジアル形（CE32,04形）	U
その他の円筒形（CE621,622,692,694,695,331形）	L

電圧（V）	コード
2.5	0 E
4	0 G
5.5	0 L
6.3	0 J
10	1 A
16	1 C
20	1 D
25	1 E
35	1 V
50	1 H
63	1 J
80	1 K
100	2 A
110	2 Q

電圧（V）	コード
125	2 B
160	2 C
180	2 Z
200	2 D
220	2 P
250	2 E
315	2 F
350	2 V
400	2 G
420	W 6
450	2 W
500	2 H
550	2 L
600	2 X

静電容量（μF）	コード
0.1	0R1
0.47	R47
1	010
2.2	2R2
22	220
220	221
2200	222
22000	223

容量許容差（%）	コード
±10	K
±20	M
−10～＋30	Q
−10～＋50	T
特殊（適宜）	A

※容量許容差はM（±20%）を基本とします。M以外についてはお問い合わせください。

製品の形状、構造により区分する記号シリーズ別仕様をご参照ください。

小形品	二次加工 テーピング加工品 テーピング加工品、リード加工品は加工記号を入れてください。（アルミニウム電解コンデンサ製品ガイド参照）サイズコードがないものは、品番コード12桁目に1を入れてください。
大形品	仕様コード シリーズにより、L寸コード取付バンドコードなどが入ります。ご不明な場合はお問い合わせください。

※1 FPCAP品番につきましては、別途お問い合わせください。
品種・シリーズ名を、各シリーズ別頁の左上に記載しています。

アルミニウム電解コンデンサ ALUMINUM ELECTROLYTIC CAPACITORS

チップ用テーピング（CE32 形、CA32 形・JIS C 0806-3 準拠）

※FPCAPのテーピング仕様はFPCAPチップ形テーピング品の頁をご参照ください。

■キャリアテープ寸法

（単位：mm）

図 1
（φ10 以下に適用）

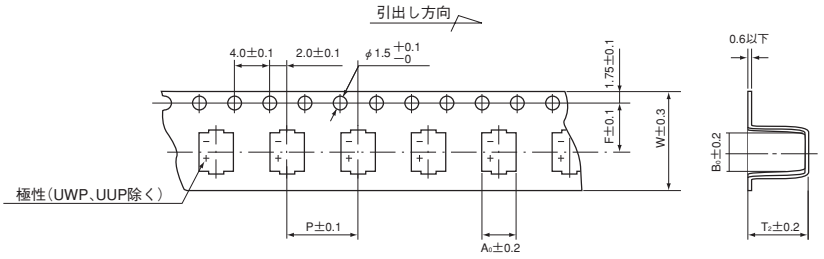

図 2
（φ12.5 以上に適用）

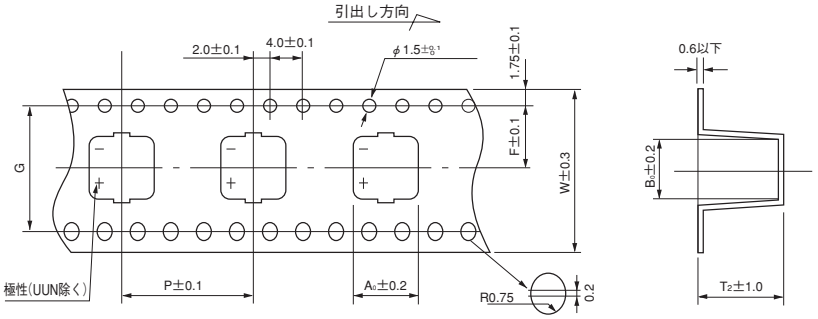

公称サイズ	項目 W	P	F	A0	B0	T2	G	形状	適用品種・シリーズ名
φ5 × 6 L	12.0	12.0	5.5	5.7	5.7	6.3	—	図 1	PCF、PCJ、PCK、PCG、PCS、PCL、PCW、PCV、PCX、PCR、PCM、PCH、PCZ（導電性高分子アルミニウム固体電解コンデンサ）
φ6.3 × 5.5 L	16.0	12.0	7.5	7.0	7.0	5.7			
φ6.3 × 6 L	16.0	12.0	7.5	7.0	7.0	6.3			
φ6.3 × 8 L	16.0	12.0	7.5	7.0	7.0	8.2			
φ8 × 7 L	24.0	12.0	11.5	8.7	8.7	7.3			
φ8 × 8 L	24.0	12.0	11.5	8.7	8.7	8.3			
φ8 × 10 L	24.0	16.0	11.5	8.7	8.7	11.0			
φ8 × 10.5 L	24.0	16.0	11.5	8.7	8.7	11.0			
φ8 × 12 L	24.0	16.0	11.5	8.7	8.7	12.3			
φ10 × 8 L	24.0	16.0	11.5	10.7	10.7	8.3			
φ10 × 10 L	24.0	16.0	11.5	10.7	10.7	11.0			
φ10 × 10.5 L	24.0	16.0	11.5	10.7	10.7	11.0			
φ10 × 12.7 L	24.0	16.0	11.5	10.7	10.7	12.8			
φ10 × 13.2 L	24.0	16.0	11.5	10.7	10.7	13.5			
φ6.3 × 5.8 L	16.0	12.0	7.5	7.0	7.0	6.3	—	図 1	GYA、GYB、GYC、GYD、GYE、GYF（導電性高分子ハイブリッドアルミニウム電解コンデンサ）
φ6.3 × 7.7 L	16.0	12.0	7.5	7.0	7.0	8.0			
φ8 × 10 L	24.0	16.0	11.5	8.7	8.7	11.0			
φ10 × 10 L	24.0	16.0	11.5	10.7	10.7	11.0			
φ10 × 12.5 L	24.0	16.0	11.5	10.7	10.7	14.1			
φ4 × 3.9 L	12.0	8.0	5.5	4.7	4.7	4.3	—	図 1	UZG
φ5 × 3.9 L	12.0	12.0	5.5	5.7	5.7	4.3			
φ6.3 × 3.9 L	16.0	12.0	7.5	7.0	7.0	4.4			
φ4 × 4.5 L	12.0	8.0	5.5	4.7	4.7	4.9	—	図 1	UZT、UCQ
φ5 × 4.5 L	12.0	12.0	5.5	5.7	5.7	4.9			
φ6.3 × 4.5 L	16.0	12.0	7.5	7.0	7.0	5.0			
φ4 × 5.4 L	12.0	8.0	5.5	4.7	4.7	5.8	—	図 1	UWP、UWT、UWZ、UWG、UUQ
φ5 × 5.4 L	12.0	12.0	5.5	5.7	5.7	5.8			
φ6.3 × 5.4 L	16.0	12.0	7.5	7.0	7.0	5.8			
φ8 × 5.4 L	16.0	12.0	7.5	8.7	8.7	5.8			
φ4 × 5.8 L	12.0	8.0	5.5	4.7	4.7	6.3	—	図 1	UWT、UWZ、UUP、UCD、UCL、UCM、UUD、UWD、UCZ、UUA、UUL、UCQ
φ5 × 5.8 L	12.0	12.0	5.5	5.7	5.7	6.3			
φ 6.3 × 5.8 L	16.0	12.0	7.5	7.0	7.0	6.3			
φ4 × 7 L	12.0	8.0	5.5	4.7	4.7	7.5	—	図 1	UWT、UWZ、UWG、UUA、UUL、UCB、UCW、UCD、UCL、UCM、UCV、UUD、UWD、UUB、UWH、ULT、ULH、UCJ、UCZ、UYA、UCH、UCX、UUR、UUX、ULR、ULV、UUQ、UCQ、UUE、UBC、UBH
φ5 × 7 L	16.0	12.0	7.5	5.7	5.7	7.5			
φ6.3 × 7 L	16.0	12.0	7.5	7.0	7.0	7.5			
φ6.3 × 7.7 L	16.0	12.0	7.5	7.0	7.0	8.0			
φ6.3 × 8.7 L	16.0	12.0	7.5	7.0	7.0	9.1			
φ6.3 × 10 L	16.0	12.0	7.5	7.0	7.0	11.4			
φ8 × 6.2 L	16.0	12.0	7.5	8.7	8.7	6.8			
φ8 × 10 L	24.0	16.0	11.5	8.7	8.7	11.0			
φ10 × 7.7 L	24.0	16.0	11.5	10.7	10.7	8.4			
φ10 × 10 L	24.0	16.0	11.5	10.7	10.7	11.0			
φ10 × 13.5 L	24.0	16.0	11.5	10.7	10.7	14.1			
φ12.5 × 13.5 L	32.0	24.0	14.2	14.0	14.0	14.0	28.4	図 2	UCD、UCM、UCX、UCZ、UUG、UUJ、UUN、UUE、UBC
φ12.5 × 16 L	32.0	24.0	14.2	14.0	14.0	16.3	28.4		
φ12.5 × 21 L	32.0	24.0	14.2	14.0	14.0	21.3	28.4		
φ16 × 16.5 L	44.0	28.0	20.2	17.5	17.5	16.8	40.4		
φ16 × 21.5 L	44.0	28.0	20.2	17.5	17.5	21.8	40.4		
φ18 × 16.5 L	44.0	32.0	20.2	19.5	19.5	16.8	40.4		
φ18 × 21.5 L	44.0	32.0	20.2	19.5	19.5	21.8	40.4		

● リール　※ FPCAP のリール品の梱包単位は FPCAPチップ形テーピング品の頁をご参照ください。　（単位：mm）

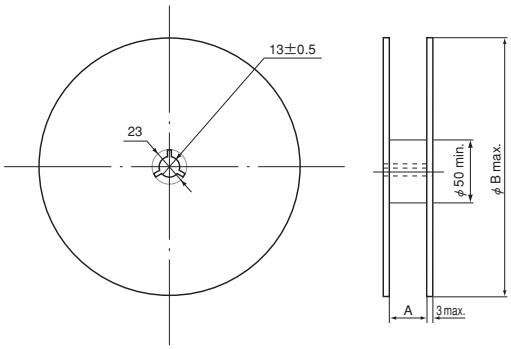

収容数量

φD、φD×L	1 リール数量
4	2,000 個
4×7	1,500 個
5、6.3	1,000 個
6.3×7.7、6.3×8、8×8	900 個
6.3×8.7	800 個
6.3×10	600 個
8×5.4、8×6.2、8×7	1,000 個
8×10、8 × 10.5、10×7.7、10×8、10×10、10×10.5	500 個
8×12、10×12.5、10×12.7、10×13.2、10×13.5	400 個
12.5×13.5	200 個
12.5×16	150 個
12.5 × 21、16 × 16.5、18 × 16.5	125 個
16×21.5、18×21.5	75 個

導電性高分子アルミニウム固体電解コンデンサ

φD	5	6.3	8	10
A	14	18	26	
B	382			

導電性高分子ハイブリッドアルミニウム電解コンデンサ

φD	6.3	8	10
A	18	26	
B	382		

アルミニウム電解コンデンサ

φD	4	5（ただし5×7は除く）	5×7	6.3	8×5.4、8×6.2	8×7、8×10、10×7.7、10 × 8、10×10、10×13.5	12.5	16、18
A	14	14	18	18	18	26	34	46
B	382	382	382	382	382	382	332	332

φ12.5 ～ 18 のチップ品はトレー梱包も対応可能です。詳細についてはお問い合わせください。

アルミニウム電解コンデンサ ALUMINUM ELECTROLYTIC CAPACITORS

自動挿入用テーピング品

※ FPCAP のテーピング仕様は FPCAP 自動挿入用テーピング品の頁をご参照ください。

縦形テーピング（CE04 形、CA04 形・JIS C 0806-2 準拠）

テーピング加工品の品番は、品番コードの末尾に下記に従い加工記号を明記してください。

● 11 桁までの場合は 1 □□ としてください。（加工記号）
● 12 桁が数字の場合は □□□ としてください。（加工記号）
● 12 桁がアルファベットの場合は □□□□ としてください。（加工記号）

■テーピング加工記号およびテーピング寸法

（単位：mm）

仕様				適用製品径（φ）	テーピング加工記号	
包装	加工名称	F 寸法（リードピッチ）	Po 寸法（送り穴ピッチ）		記号	適用範囲
ツヅラパック式	フォーミングタイプ	表 1 による	12.7	8	TA	φ 8×11.5 ～ φ8×20
	ストレートタイプ	表 2 による	12.7	6.3 ～ 10	TP TD	φ 6.3×6※、 φ 6.3×9 ～、φ 8×7 ～、φ 10×8 ～ 25
		表 2 による	15.0	12.5	TO	φ 12.5×12.5 ～ 25
		表 2 による	15.0	16、18	TN	φ 16×15 ～ 25、φ18×15 ～ 25

※導電性高分子アルミニウム固体電解コンデンサ

〈フォーミングタイプ〉

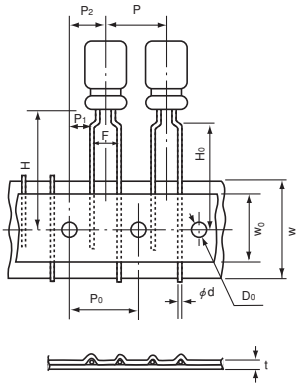

表 1

（単位：mm）

項目 ＼ ケースサイズ 加工記号 ＼ タイプ		フォーミングタイプ　製品径（φ）× 製品高さ（L）	
		公差	φ 8×11.5 φ 8×15 φ 8×20
			TA
φ d	リード線径	± 0.05	0.6
P	ボディピッチ	± 1.0	12.7
P_0	送り穴ピッチ	± 0.2	12.7
P_1	送り穴とリードの位置ズレ	± 0.5	3.85
P_2	送り穴と本体の位置ズレ	± 1.0	6.35
F	リードピッチ	$^{+0.8}_{-0.2}$	5.0
H	ボディ下面位置	± 0.75	20.0
H_0	クリンチ高さ	± 0.5	16.0
W	台紙幅	± 0.5	18.0
W_0	粘着テープ幅	min.	7.0
φ D_0	送り穴径	± 0.2	4.0
t	テープ総厚み	± 0.2	0.6

〈ストレートタイプ〉

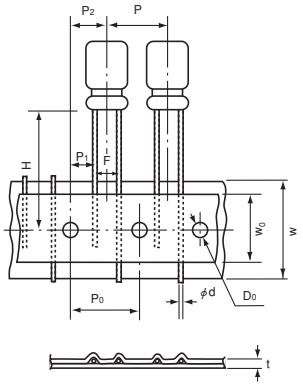

表 2

（単位：mm）

項目 ＼ ケースサイズ 加工記号 ＼ タイプ		ストレートタイプ　製品径（φ）× 製品高さ（L）				
		公差	φ 6.3	φ 8	φ 10	φ 12.5	φ 16 φ 18
			TP、TD	TD	TD	TO	TN
φ d	リード線径	± 0.05	$^{0.45}_{0.5、0.6}$	0.6	0.6	0.6、0.8	0.8
P	ボディピッチ	± 1.0	12.7	12.7	12.7	15.0	30.0
P_0	送り穴ピッチ	± 0.2	12.7	12.7	12.7	15.0	15.0
P_1	送り穴とリードの位置ズレ	± 0.5	5.1	4.6	3.85	5.0	3.75
P_2	送り穴と本体の位置ズレ	± 1.0	6.35	6.35	6.35	7.5	7.5
F	リードピッチ	$^{+0.8}_{-0.2}$	2.5	3.5	5.0	5.0	7.5 ※1
H	ボディ下面位置	± 0.75	18.5	18.5	18.5	18.5	18.5
W	台紙幅	±0.5	18.0	18.0	18.0	18.0	18.0
W_0	粘着テープ幅	min.	7.0	7.0	7.0	12.5	12.5
φ D_0	送り穴径	± 0.2	4.0	4.0	4.0	4.0	4.0
t	テープ総厚み	± 0.2	0.6	0.6	0.6	0.6	0.6

※ 1　φ16, φ18 : F±0.8

●特注品として、下記テーピング品についてもご用命に応じます。
・ボディー下面位置 (H)、リードピッチ (F) が標準外のもの。
・クリンチ寸法 (K) の長いもの：基板挿入後、コンデンサの横倒しが可能。
●導電性高分子アルミニウム固体電解コンデンサはストレートテーピング品のみ対応します。
●上記以外の寸法は規定外です。

縦形テーピング品の包装仕様

●ツヅラパック式

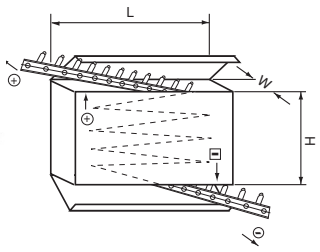

L（mm）	H（mm）	W（mm）	適用サイズ φD×L（mm）	収容数量（個）
340	250	50	8×7, 8×8	1,000
340	300	50	6.3×6	2,000
340	260	54	8×9, 8×10, 8×11.5, 8×12, 8×15	1,000
340	200	54	10×8, 10×9, 10×10, 10×12.5, 10×13, 10×15, 10×16	500
340	300	54	6.3×9, 6.3×10.5	2,000
340	260	62	8×20	1,000
340	200	62	10×20	500
340	200	65	10×25	500
330	290	65	12.5×12.5, 12.5×15, 12.5×20 12.5×25	500
			18×15, 18×20, 18×25	250
320	230	65	16×15, 16×20, 16×25	250

FPCAP リード加工品（リード線形）

RNS、RR7、RR5、RL8、RE5、RS8、RF8、RNU、RNE、RNL、RS6、RHT

製品の梱包単位は、以下の数量となります。

● 梱包数量（バルク）

サイズ φD×L (mm)	リード加工無し（ロングリード品）		リードカット品	
	袋詰数量(個/袋)	最小梱包単位(個/箱)	袋詰数量(個/袋)	最小梱包単位(個/箱)
φ4×5	200	8,000	200	8,000
φ5×8, φ5×10	200	3,200	200	4,000
φ6.3×5, φ6.3×6, φ6.3×7	200	4,000	200	4,000
φ6.3×8, φ6.3×10	200	3,200	200	4,000
φ8×6, φ8×8, φ8×9	200	3,200	200	4,000
φ8×11.5	100	2,000	200	2,400
φ8×16	100	1,600	100	2,000
φ8×20	100	1,200	100	1,600
φ10×12.5	100	1,600	100	2,000
φ10×16	100	1,200	100	1,600
φ10×20	100	800	100	1,200

● バルク ロングリード品番

ニチコン品番 :R□□□□□□□□ M□□□___

FPCAP品番 : FP- □□□RE□□□M- □□ R

● リードカット寸法

リード加工記号（リードカット:CG）
ニチコン品番 :R□□□□□□□□ M□□□CG

FPCAP品番 : FP- □□□RE□□□M- □□ CG

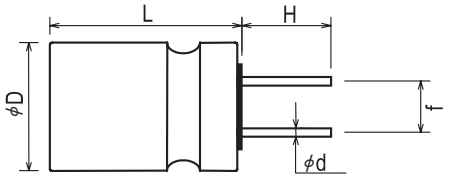

（単位: mm）

項目 ＼ φD×L	φ4×5	φ5×8, φ5×10	φ6.3×5,φ6.3×6, φ6.3×7,φ6.3×8,φ6.3×10	φ8×6, φ8×8, φ8×9, φ8×11.5, φ8×16, φ8×20	φ10×12.5, φ10×16, φ10×20
リード加工記号	CG	CG	CG	CG	CG
リード線径 φd	0.45±0.05	0.5, 0.6±0.05	0.45, 0.5, 0.6±0.05	0.6±0.05	0.6±0.05
リード線長さ H	3.1±0.3	3.1±0.3	3.1±0.3	3.1±0.3	3.1±0.3
リード線ピッチ f	1.5±0.5	2.0±0.5	2.5±0.5	3.5±0.5	5.0±0.5

FPCAP 自動挿入用テーピング品（リード線形）

RNS、RR7、RR5、RL8、RE5、RS8、RF8、RNU、RNE、RNL、RS6、RHT

● 梱包数量（テーピング品）

サイズ	最小梱包単位 数量（個/箱）
φ5	2,000
φ6.3	2,000
φ8	1,000
φ10	500

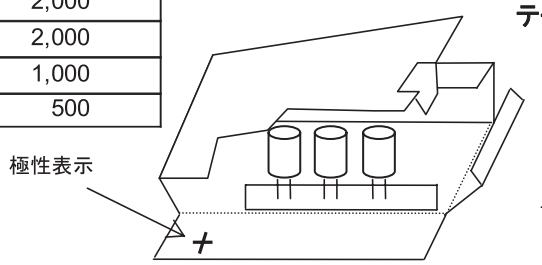

テーピング梱包箱

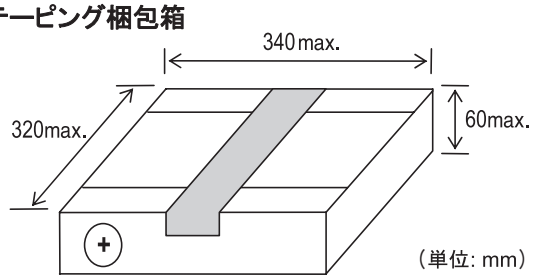

（単位: mm）

つづら箱からの取り出し部の蓋は、ミシン目で折り曲げてください。

● テーピング寸法

リード加工記号 （例 5.0mm ピッチテーピング：PX） ニチコン品番：R□□□□□□□□ M□□□PX
FPCAP品番：FP-□□□RE□□□M-□□ P

■ 2.5mm ピッチテーピング
（テーピング寸法：φ5）

ニチコン品番 記号：JT（φ5×8），JX（φ5×10）
FPCAP品番 記号：JT（φ5×8），J （φ5×10）

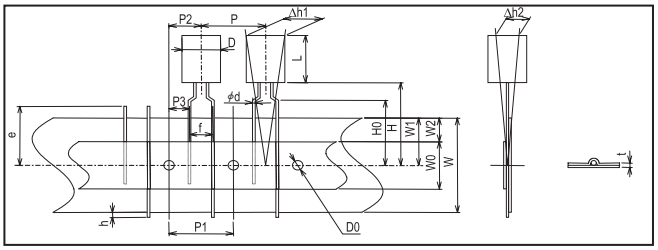

■ 2.5mm ピッチテーピング
（テーピング寸法：φ6.3）

ニチコン品番 記号：JT（φ6.3×5～8），JX（φ6.3×10）
FPCAP品番 記号：JT（φ6.3×5～8），J （φ6.3×10）

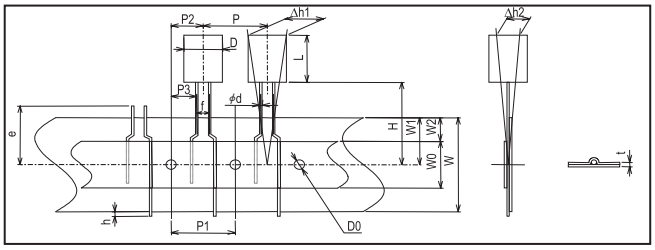

■ 5.0mm ピッチテーピング
（テーピング寸法：φ5, φ6.3, φ8）

ニチコン品番 記号：PX
FPCAP品番 記号：P

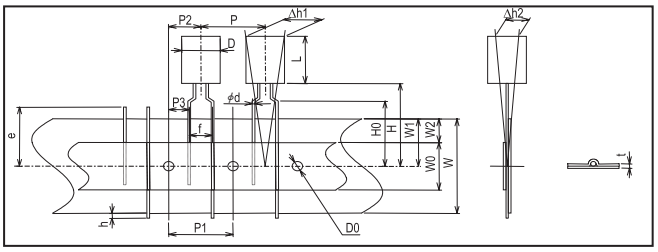

■ 2.0mm（φ5），3.5mm（φ8），5.0mm（φ10）ピッチテーピング
（テーピング寸法：φ5, φ8, φ10）

ニチコン品番 記号：TX（φ5），KX（φ8），PH（φ10）
FPCAP品番 記号：T （φ5），K （φ8），PH（φ10）

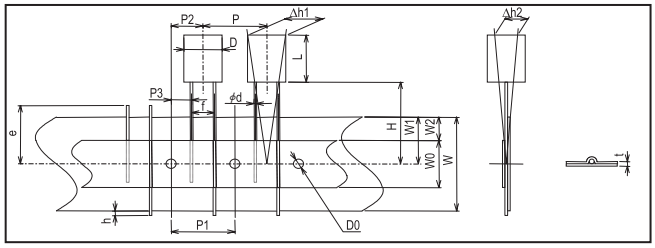

● 寸法一覧

（単位: mm）

項目 φDxL	φ6.3×6, φ6.3×7	φ5×8, φ6.3×8	φ6.3×5, φ5×8	φ5×10, φ6.3×10	φ6.3×6, φ6.3×7	φ5×8, φ6.3×8	φ5×10, φ6.3×5, φ6.3×10	φ8×6, φ8×8, φ8×9, φ8×11.5, φ8×16, φ8×20	φ5×8	φ8×6, φ8×8, φ8×9, φ8×11.5, φ8×16, φ8×20	φ10×12.5, φ10×16, φ10×20
リード加工記号 ニチコン品番	JT			JX	PX			PX	TX	KX	PH
リード加工記号 FPCAP品番	JT			J	P			P	T	K	PH
リード線径 φd（公差）	0.45 ±0.05	0.6 ±0.05	0.5 ±0.05	0.5 ±0.05	0.45 ±0.05	0.6 ±0.05	0.5 ±0.05	0.6 ±0.05	0.6 ±0.05	0.6 ±0.05	0.6 ±0.05
リード線ピッチ f	2.5 +0.8/-0.2 (φ6.3: 2.5±0.5)				5.0 +0.8/-0.2			5.0 +0.8/-0.2	2.0 +0.8/-0.2	3.5 +0.8/-0.2	5.0 +0.8/-0.2
製品間ピッチ P	12.7±1.0				12.7±1.0			12.7±1.0	12.7±1.0	12.7±1.0	12.7±1.0
送り穴位置ピッチ P1	12.7±0.3				12.7±0.3			12.7±0.3	12.7±0.3	12.7±0.3	12.7±0.3
送り穴位置ズレ P2	6.35±1.0				6.35±1.0			6.35±1.0	6.35±0.5	6.35±0.5	6.35±0.5
リードクリンチ高さ H0	—				16.0±0.5			16.0±0.5	—	—	—
製品下面位置 H	18.5±0.5				17.5±0.5			20.0±0.75	18.5±0.5	20.0±0.5	18.5±0.5
台紙幅 W	18.0 +1.0/-0.5				18.0 +1.0/-0.5			18.0 +1.0/-0.5	18.0 +1.0/-0.5	18.0 +1.0/-0.5	18.0 +1.0/-0.5
送り穴位置ズレ W1	9.0±0.5				9.0±0.5			9.0±0.5	9.0±0.5	9.0±0.5	9.0±0.5
送り穴径 D0	4.0±0.2				4.0±0.2			4.0±0.2	4.0±0.2	4.0±0.2	4.0±0.2
製品の傾き Δh	2.0 max.				2.0 max.			2.0 max.	2.0 max.	2.0 max.	2.0 max.
テープ厚さ（総厚） t	0.6±0.2				0.6±0.2			0.6±0.2	0.6±0.2	0.6±0.2	0.6±0.2

FPCAP チップ形テーピング（チップ形）

RPS、RPA、RHS、RHA、RSS、RSA、RSB、RFS、RFA、RSL、RDS、RKS

製品の梱包単位は、以下の数量となります。

● 梱包数量（リール品）

サイズ φD×L（mm）	数量（個/リール）
φ4×5.2	2,000
φ5×5.7	1,000
φ6.3×4.2	1,000
φ6.3×5.7	1,000
φ6.3×5.8	1,000
φ6.3×7.7	900
φ8×6.7	1,000
φ8×7.7	900
φ8×8.7	500
φ8×11.7	500
φ10×7.7	500
φ10×12.4	400

ご注文に際しましては、最小梱包単位の整数倍で、ご指定くださるようお願い致します。

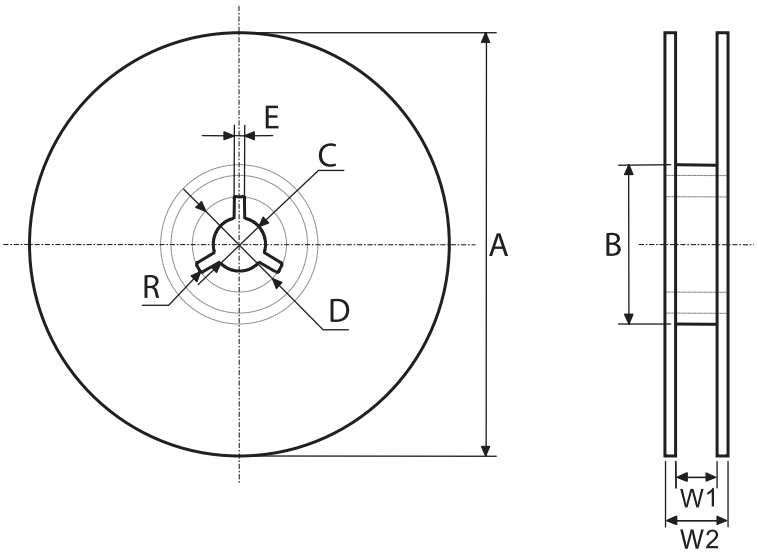

（単位：mm）

サイズ	A ±2.0	B ±1.0	C ±0.5	D ±1.0	E ±0.5	W1 ±1.0	W2 ±1.0	R
φ4，φ5	380	80	13.0	21	2.0	13.4	17.4	1.0
φ6.3	380	80	13.0	21	2.0	17.4	21.4	1.0
φ8，φ10	380	80	13.0	21	2.0	25.4	29.4	1.0